Осевой вентилятор ВО 06-300

Общие сведения

- Низкого давления
- Одностороннего всасывания
- Для типоразмеров 3,15; 4; 5; 6,3; 8-три лопатки на колесе.
- Для типоразмеров 10; 12,5-пять лопаток на колесе.

Назначение

- Предназначены для применения в системах приточно-вытяжной вентиляции с сопротивлением сети не более 350 Па и для комплектации отопительно-вентиляционных агрегатов
- Применяются в стационарных системах зданий и сооружений гражданского назначения, а также гаражей, подвалов, туннелей, станций технического обслуживания и так далее.

ОСНОВНЫЕ ВАРИАНТЫ ИЗГОТОВЛЕНИЯ

индекс	Назначение и материалы
–	**Общепромышленное** исполнение, материал – углеродистая сталь
В(В1)	**Взрывозащищенное** исполнение из разнородных металлов, материал – углеродистая сталь, латунь
ВК1	**Взрывозащищенное** исполнение, материал – нержавеющая сталь, латунь

Условия эксплуатации

- Температура окружающей среды от -40 °С до +40 °С (до +45 °С для вентиляторов тропического исполнения). Вентиляторы эксплуатируются в условиях умеренного (У) и тропического (Т) климата, первой (1), второй (2) и третьей (3) категории размещения, согласно ГОСТ 15150-69.
- Вентиляторы ВО 06-300 из углеродистой стали предназначены для перемещения неагрессивных газовоздушных смесей с температурой от -40 °С до +40 °С, с содержанием пыли и других твердых примесей не более 10 мг/м^3 при отсутствии липких веществ и волокнистых материалов.
- Вентиляторы ВО 06-300 (взрывозащищенные из разнородных металлов) предназначены для перемещения газопаровоздушных взрывоопасных смесей IIA, IIB категорий, не вызывающих ускоренной коррозии углеродистой стали и алюминия(скорость коррозии не выше 0,1 мм в год) с содержанием пыли и других твердых примесей не более 0,01 г/м^3 при отсутствии взрывчатых и липких веществ и волокнистых материалов.
- Вентиляторы ВО 06-300 не применимы для перемещения газопылевоздушных смесей от технологических установок, в которых взрывоопасные вещества нагреваются выше температуры их самовоспламенения или находятся под избыточным давлением.

Нормативные документы

- ТУ 4861-002-85589750

Условное обозначение осевого вентилятора (пример):

ВО | 06-300 | №4 | ВК1 | Исп.1 | 0,75 кВт | 3000 об./мин.

- ВО — Вентилятор осевой
- 06-300 — Тип вентилятора
- №4 — Типоразмер
- ВК1 — Материальное исполнение
- Исп.1 — Исполнение по части
- 0,75 кВт — Мощность электродвигателя
- 3000 об./мин. — Частота вращения рабочего колеса

ТЕХНИЧЕСКИЕ ХАРАКТЕРИСТИКИ ВО 06-300

Типоразмер ВО 06-300	Типоразмер двигателя	Установочная мощность, кВт	Частота вращения РК, об./мин.	Производительность, 10^3 Х м³/ч	Полное давление, Па	Масса, кг
№3,15	56В4	0,18	1500	2,0-2,6	50-12	11,5
№4	56А4	0,12	1500	2,0-3,2	90-25	13,5
	63А4	0,25	1500	2,0-3,2	90-25	15,5
	71А2	0,75	3000	4,1-6,8	350-170	18,5
№5	63В4	0,37	1500	4,8-7,1	128-62	20,5
	71А4	0,55	1500	4,8-7,1	128-62	22,5

АЭРОДИНАМИЧЕСКИЕ ХАРАКТЕРИСТИКИ ВО 06-300

ВО 06-300-3,15

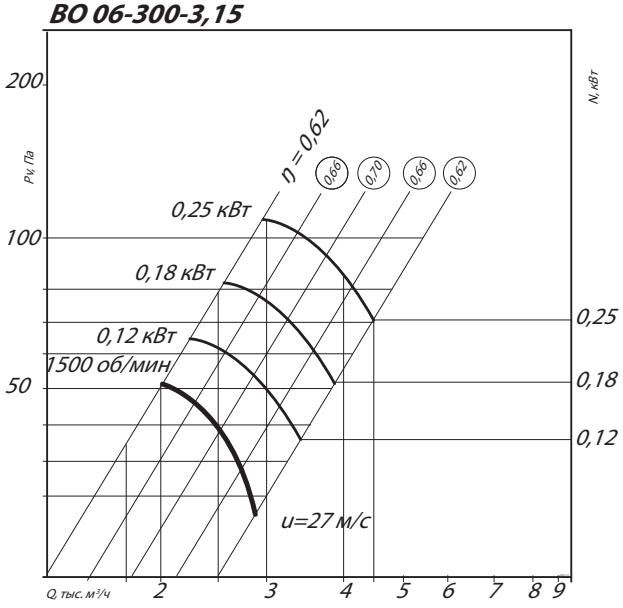

ВО 06-300-4

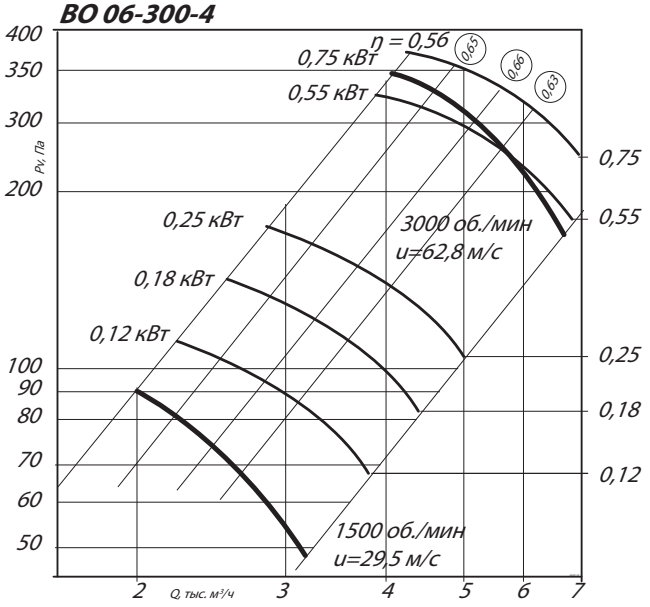

ВО 06-300-5

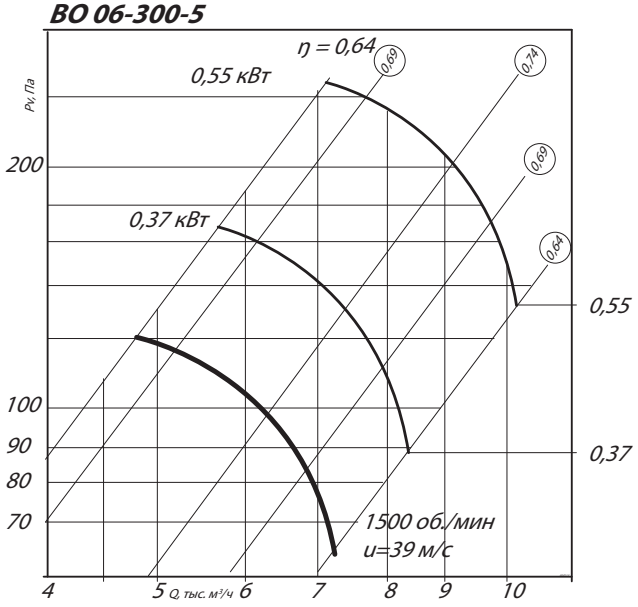

Аксессуары и комплектующие

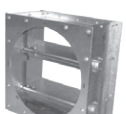

ГАБАРИТНЫЕ И ПРИСОЕДИНИТЕЛЬНЫЕ РАЗМЕРЫ ВО 06-300

Компоновка 1

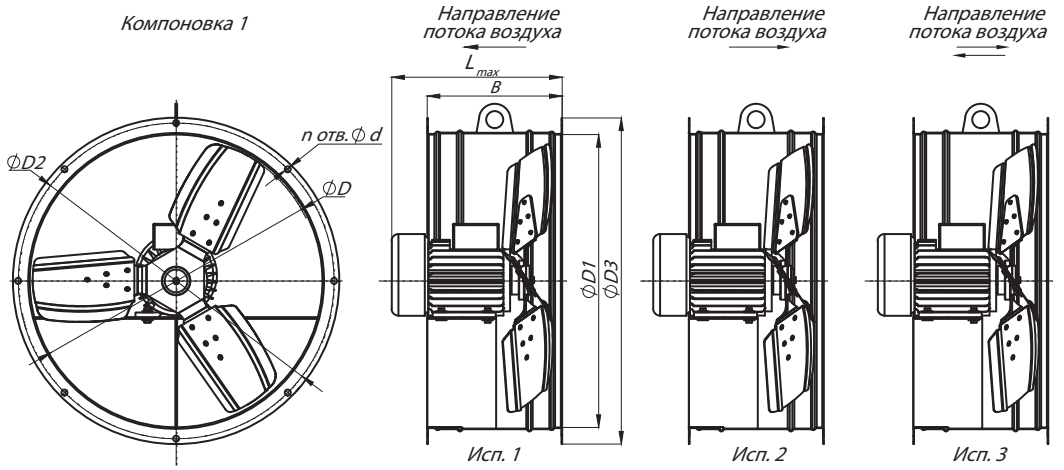

Компоновка 2

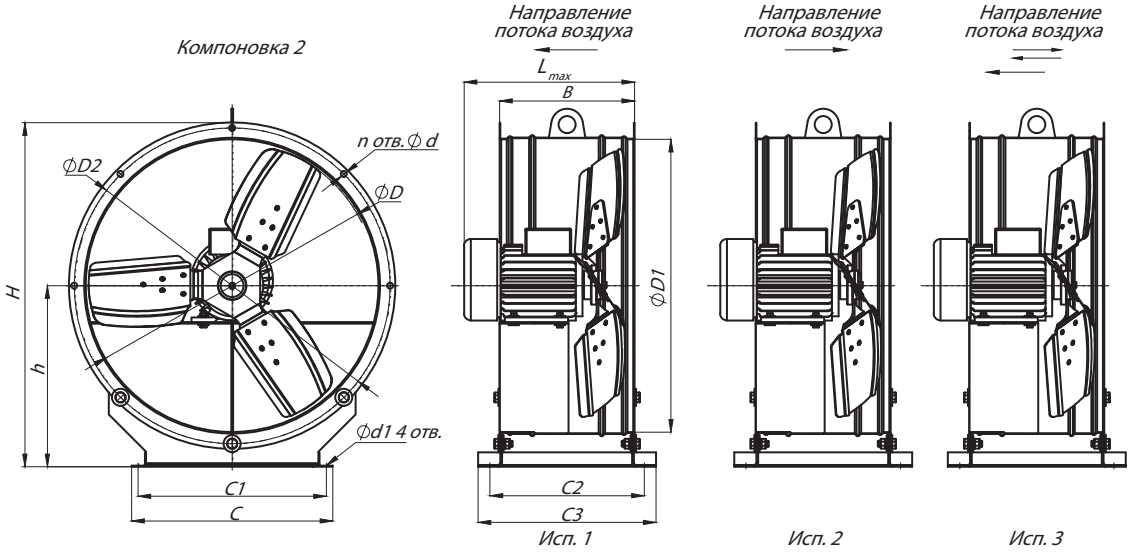

ГАБАРИТНО-ПРИСОЕДИНИТЕЛЬНЫЕ РАЗМЕРЫ ВО 06-300*

Типоразмер ВО 06-300	D, мм	D1, мм	D2, мм	H, мм	h, мм	C, мм	C1, мм	C2, мм	C3, мм	L_{max}, мм	B, мм	d, мм	d1, мм	n, шт.	Кол-во лопаток, шт.
№3,15	307	317	357	412	224	315	250	280	304	292	230	10,5	11	8	5
№4	400	410	450	490	255	315	295	270	310	387	235	10,5	13	8	3
№5	500	510	550	600	316	350	330	270	310	431	270	10,5	13	8	3

* Габаритно-присоединительные размеры вентиляторов ВО 06-300 **№3,15** во взрывозащищенном исполнении отличаются от представленных в таблице. Уточнение размеров данных вентиляторов предоставляются по запросу у менеджера.

АКУСТИЧЕСКИЕ ХАРАКТЕРИСТИКИ ВО 06-300

Типоразмер ВО 06-300	Частота вращения, об/мин	Значение Lpi в октавных полосах f, Гц								Lpa, дБА
		63	125	250	500	1000	2000	4000	8000	
№ 3,15	1500	72	79	71	68	65	60	55	50	69
	3000	84	92	83	81	79	74	71	68	88
№4	1500	78	85	76	73	70	65	59	53	76
	3000	92	99	95	93	91	86	80	72	96
№5	1500	86	93	84	81	78	73	67	61	84

Акустические характеристики измерены со стороны нагнетания при номинальном режиме работы вентилятора. На стороне всасывания уровни звуковой мощности на 3 дБ ниже уровня, приведенных в таблице.

На границах рабочего участка аэродинамические уровни звуковой мощности на 3 дБ выше уровня звуковой мощности, соответствующего номинальному режиму работы вентилятора.

ТЕХНИЧЕСКИЕ ХАРАКТЕРИСТИКИ ВО 06-300

Типоразмер ВО 06-300	Типоразмер двигателя	Установочная мощность, кВт	Частота вращения РК, об./мин.	Производительность, 10^3 Х м³/ч	Полное давление, Па	Масса, кг
№6,3	80А4	1,1	1500	9,6-15,0	213-110	34,5
	80А6	0,75	1000	5,0-10,0	93-50	35
№8	80А6	0,75	920	13,9-18,3	121-81	60
	100S4	3	1420	21,4-28,2	296-193	75
№10	112МА6	3	950	28,0-36,9	207-136	105,5
№12,5	132S8	4	720	33,0-52,0	186-122	214,5
	132S8	7,5	1000	45,0-71,0	230-330	235

АЭРОДИНАМИЧЕСКИЕ ХАРАКТЕРИСТИКИ ВО 06-300

ВО 06-300-6,3

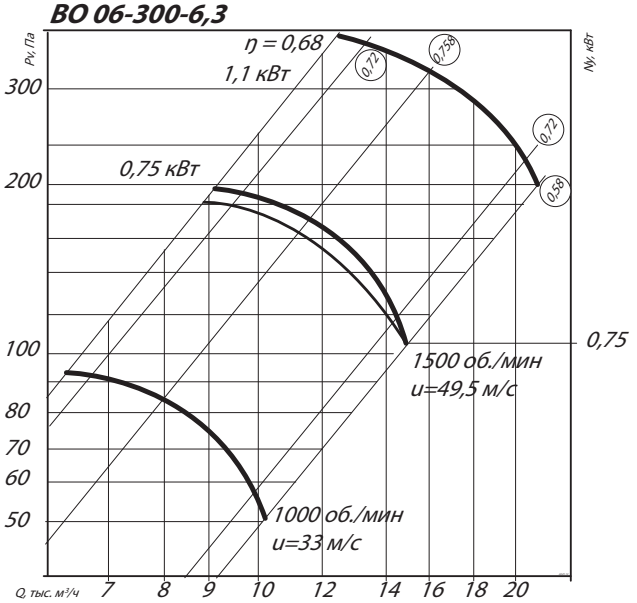

ВО 06-300-8

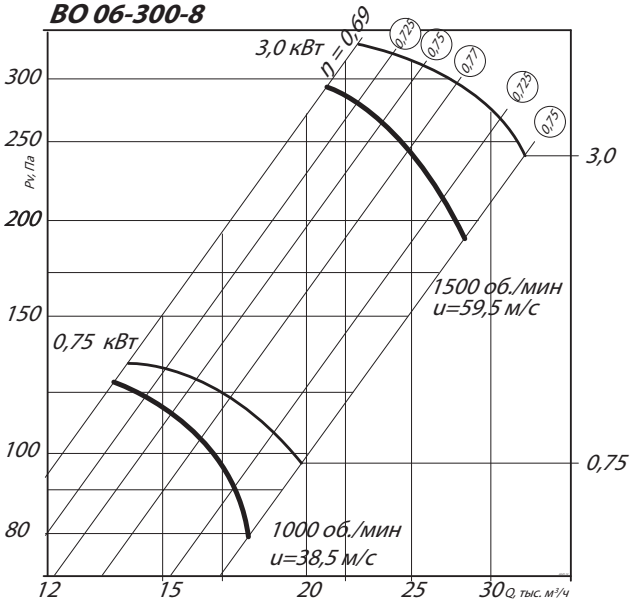

ВО 06-300-10

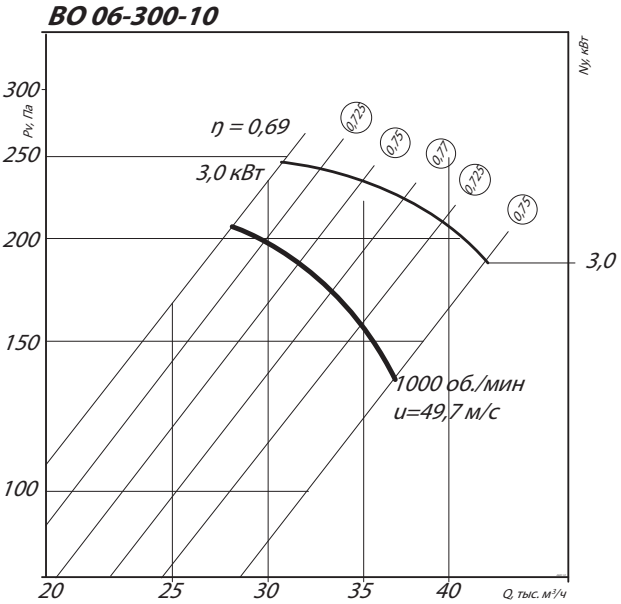

ВО 06-300-12,5

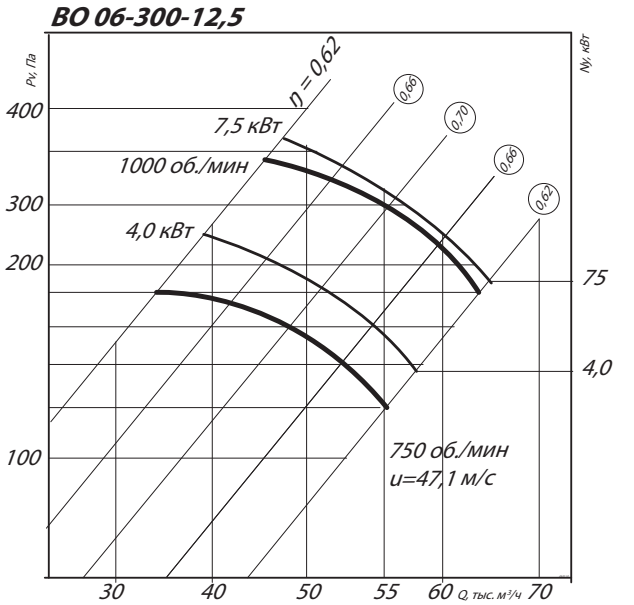

Аксессуары и комплектующие

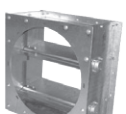

ГАБАРИТНЫЕ И ПРИСОЕДИНИТЕЛЬНЫЕ РАЗМЕРЫ ВО 06-300

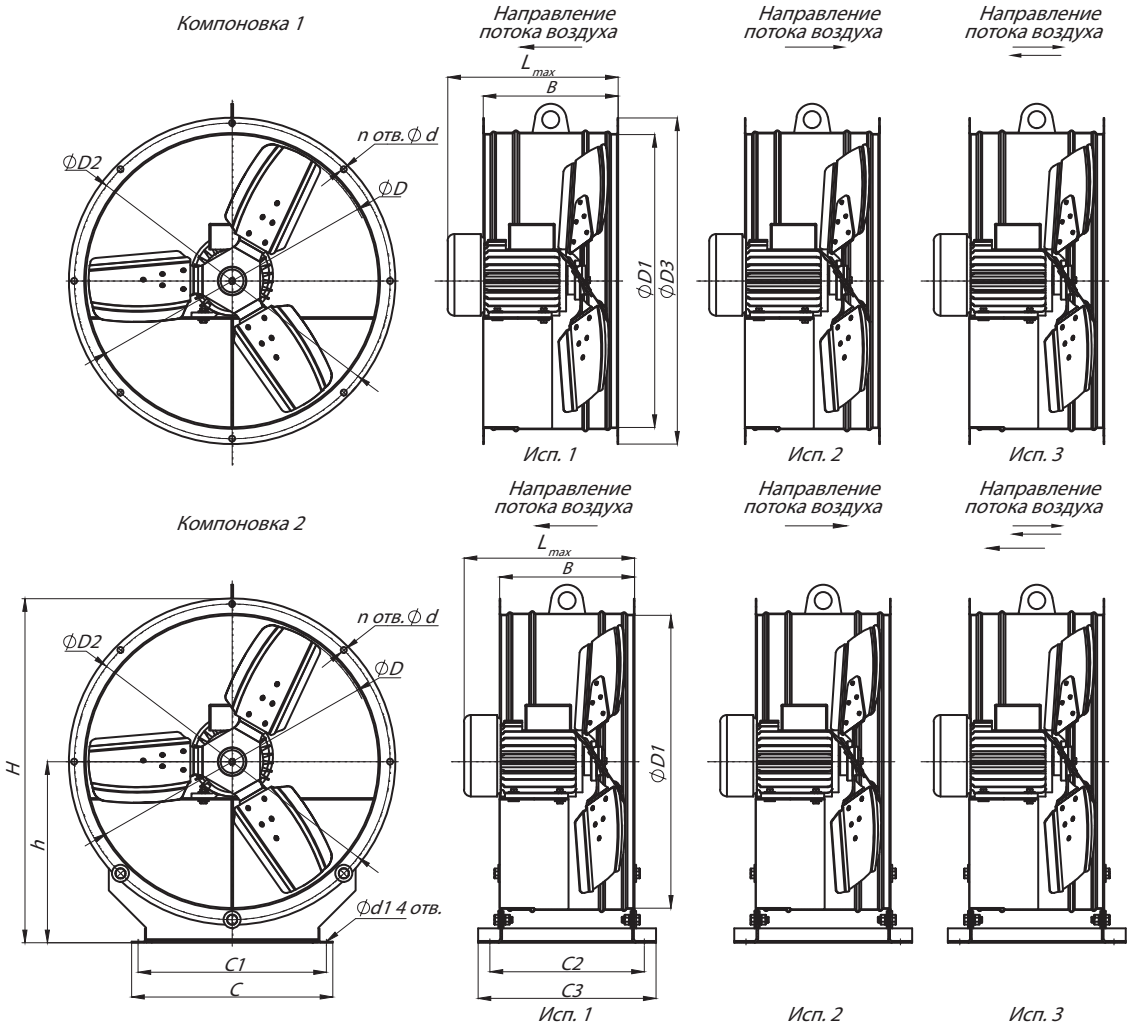

Конструкторский отдел оставляет за собой право для улучшения качества выпускаемой продукции вносить изменения размеров и комплектации без уведомления.

ГАБАРИТНО-ПРИСОЕДИНИТЕЛЬНЫЕ РАЗМЕРЫ ВО 06-300

Типоразмер ВО 06-300	D, мм	D1, мм	D2, мм	H, мм	h, мм	C, мм	C1, мм	C2, мм	C3, мм	L_{max}, мм	B, мм	d, мм	d1, мм	n, шт.	Кол-во лопаток, шт.
№6,3	630	645	685	745	392	540	440	270	306	445	240	10,5	15	8	3
№8	800	820	860	940	500	700	670	215	270	440	275	10,5	14	16	3
№10	1000	1024	1060	1140	595	945	900	330	390	575	400	11	17	16	5
№12,5	1250	1278	1317	1395	720	1100	1146	400	490	615	500	12	18	16	5

АКУСТИЧЕСКИЕ ХАРАКТЕРИСТИКИ ВО 06-300

Типоразмер ВО 06-300	Частота вращения, об/мин	Значение Lpi в октавных полосах f, Гц								Lpa, дБА
		63	125	250	500	1000	2000	4000	8000	
№6,3	1000	82,5	83	85	85	81	75	68	61	90
	1500	94	101	92	89	86	81	75	69	92
№8	1000	92	99	90	87	84	79	73	67	90
	1500	103	110	101	98	95	90	84	78	101
№10	1000	100	107	98	95	92	87	81	75	98
№12,5	750	100	107	98	95	92	87	81	75	98
	1000	108	115	106	103	100	95	89	83	106

Акустические характеристики измерены со стороны нагнетания при номинальном режиме работы вентилятора. На стороне всасы-

На границах рабочего участка аэродинамические уровни звуковой мощности на 3 дБ выше уровня звуковой мощности, соответствую-