Осевой вентилятор ВО 21-12 / Крышный вентилятор ВКОПв 21-12

для подпора воздуха в системе противодымной вентиляции

Общие сведения

- Основные выпускаемые типоразмеры (номера):

5	**5,6**	**6,3**	**7,1**	**8,0**	**9,0**	**10,0**	**11,2**	**12,5**

- Вентиляторы сертифицированы: ТР ТС 004/2011, 010/2011, 020/2011
- Исполнение вентиляторов – общепромышленное (вентиляторы не являются коррозионностойкими и/или взрывозащищенными);
- Назначение: подпор воздуха в составе системы противодымной вентиляции;
- Корпус вентилятора выполнен из окрашенной углеродистой стали, лопатки выполнены из усиленного стекловолокном полиамида;
- Улучшенные аэродинамические х-ки. Рабочие колеса с профильными импортными лопатками (Италия), регулируемыми по углу установки;
- Удобство монтажа и подключения. Выносная клеменная коробка и транспортировочные крепления
- Широкий диапазон производительности: 3 000 - 120 000 м^3/ч

ТЕХНИЧЕСКИЕ ХАРАКТЕРИСТИКИ ВО 21-12-5, ВКОПв 21-12-5

Мощность двигателя, кВт	Синхронная частота оборотов об/мин.	Максимальное статическое давление, Па	Производительность, м³/ч.		Масса, кг
1,1	3000	396	5500	9781	25
1,5	3000	510	5500	11790	28
2,2	3000	528	6000	13340	32
3	3000	449	10000	15840	36
4	3000	676	10000	15370	47
5,5	3000	857	10000	17950	51
7,5	3000	934	10000	19600	74

АЭРОДИНАМИЧЕСКИЕ ХАРАКТЕРИСТИКИ ВО 21-12-5, ВКОПв 21-12-5

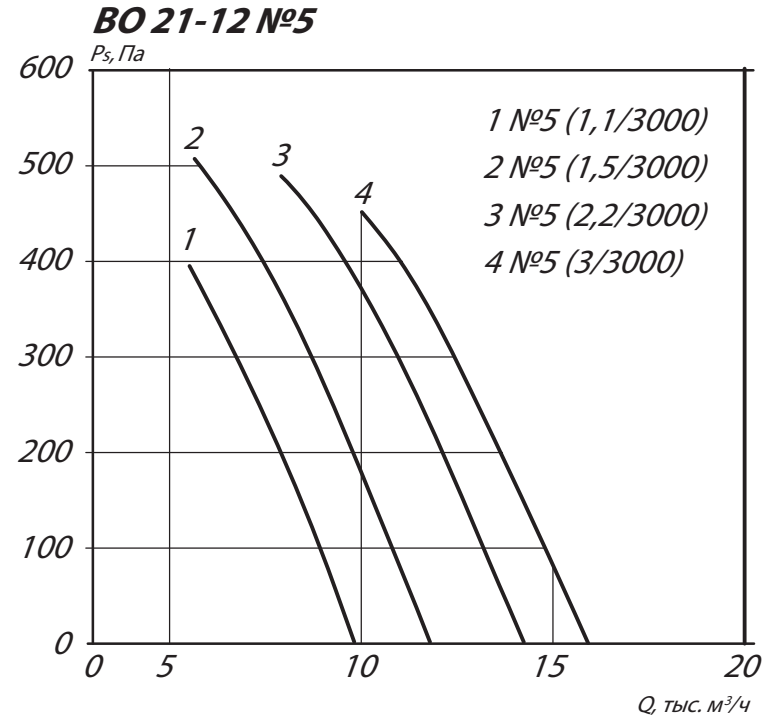

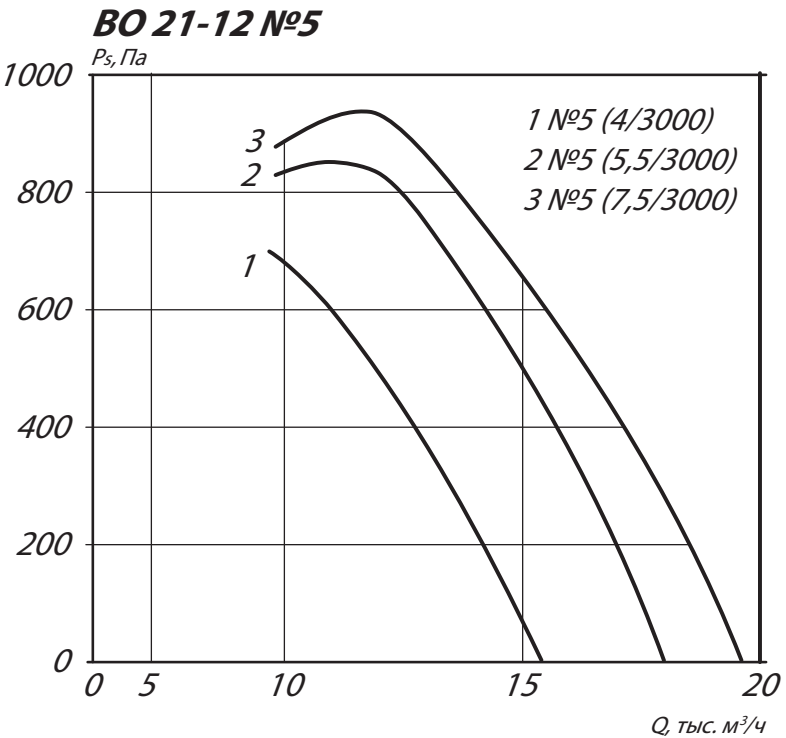

ГАБАРИТНО-ПРИСОЕДИНИТЕЛЬНЫЕ РАЗМЕРЫ ВО 21-12-5

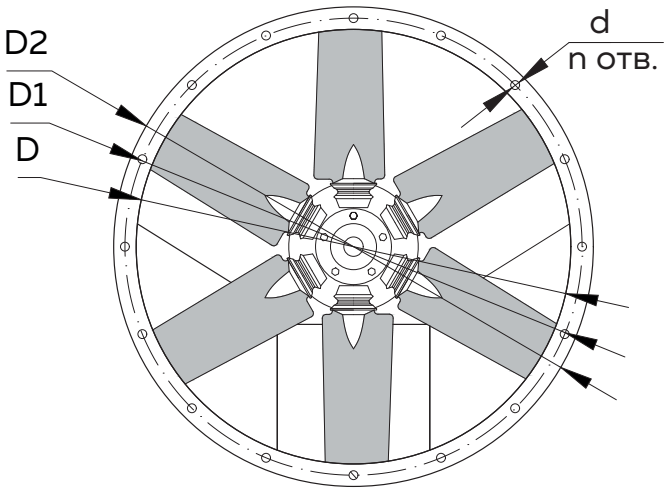

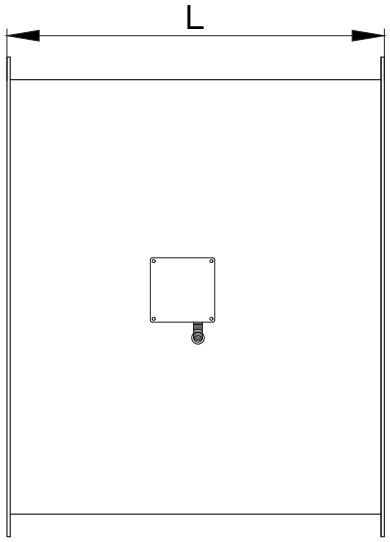

Мощность двигателя, кВт	Синхронная частота оборотов об/мин.	L,мм.	D, мм.	D1, мм.	D2, мм.
1,1	3000	440	500	530	560
1,5	3000				
2,2	3000				
3	3000	510			
4	3000				
5,5	3000				
7,5	3000	625			

ГАБАРИТНО-ПРИСОЕДИНИТЕЛЬНЫЕ РАЗМЕРЫ ВКОПв 21-12-5

Мощность ЭД: 1,1; 1,5; 2,2

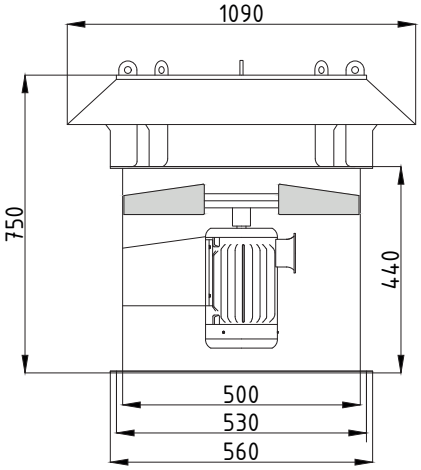

Мощность ЭД: 3; 4; 5,5

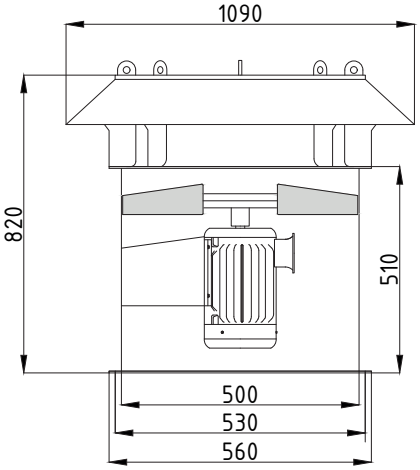

Мощность ЭД: 7,5

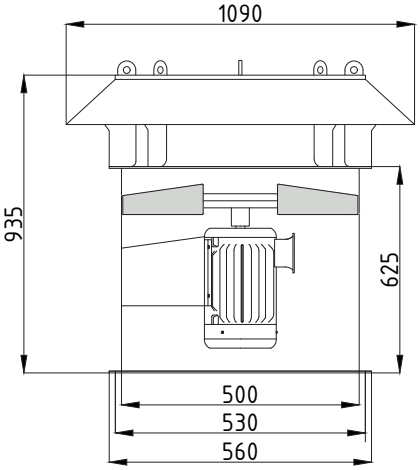

Аксессуары и комплектующие

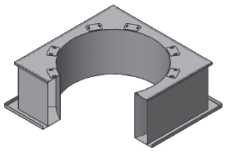

Стакан монтажный СТМ ОСВ *стр. 249*

Преобразователи частоты *стр. 254*

Клапан к стакану монтажному СТМ ОСВ *стр. 253*

ТЕХНИЧЕСКИЕ ХАРАКТЕРИСТИКИ ВО 21-12-5,6, ВКОПв 21-12-5,6

Мощность двигателя, кВт	Синхронная частота оборотов об/мин.	Максимальное статическое давление, Па	Производительность, м³/ч.		Масса, кг
1,5	3000	497	6000	13150	31
2,2	3000	528	8000	15880	35
3	3000	552	10000	18530	40
4	3000	561	12000	21150	50
5,5	3000	618	12000	23250	54
7,5	3000	530	15000	25000	66

АЭРОДИНАМИЧЕСКИЕ ХАРАКТЕРИСТИКИ ВО 21-12-5,6, ВКОПв 21-12-5,6

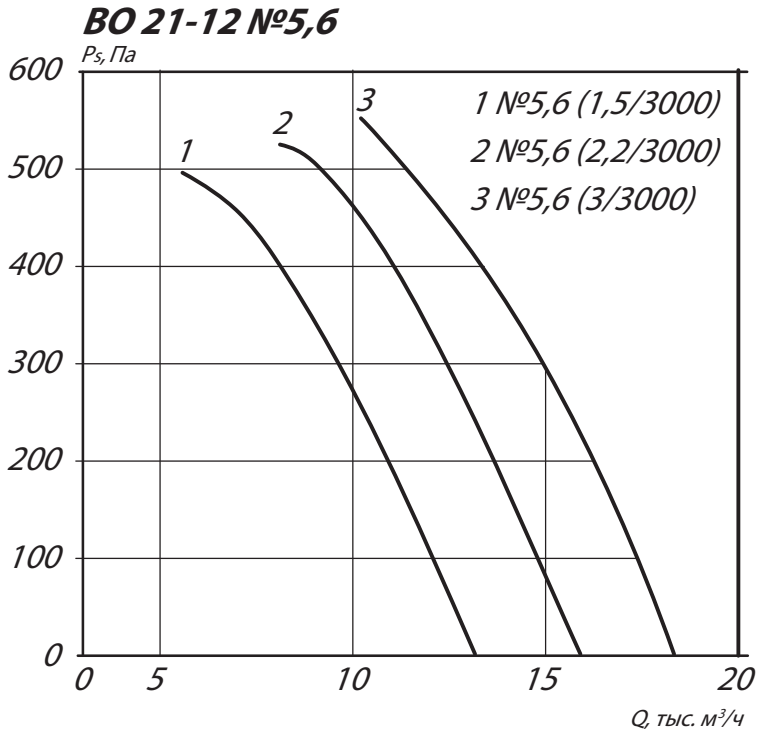

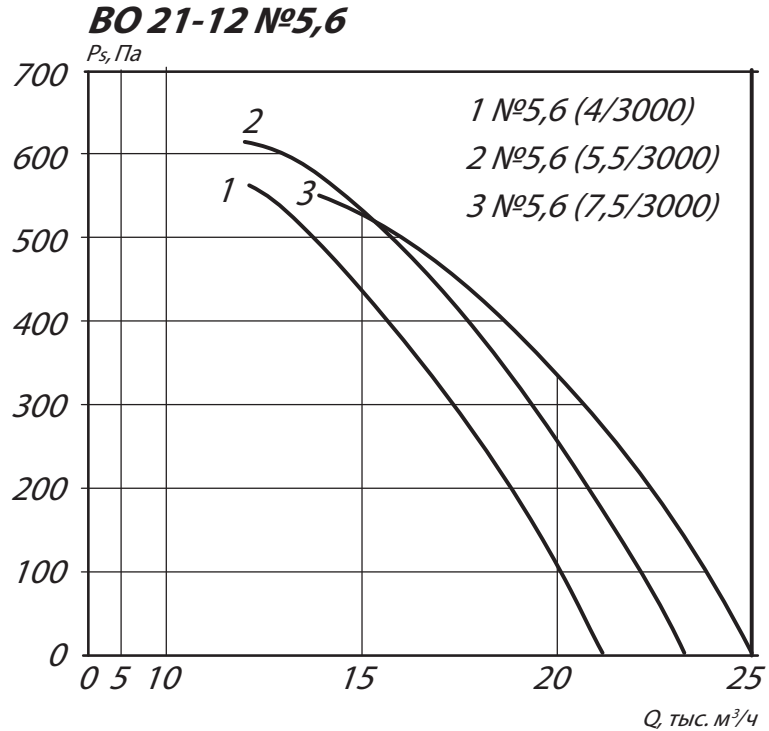

ГАБАРИТНО-ПРИСОЕДИНИТЕЛЬНЫЕ РАЗМЕРЫ ВО 21-12-5,6

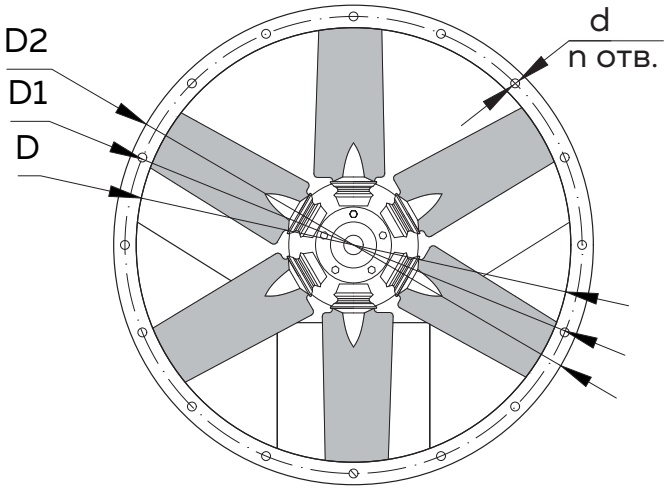

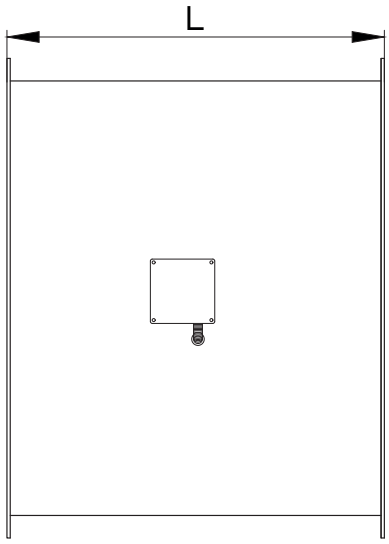

Мощность двигателя, кВт	Синхронная частота оборотов об/мин.	L,мм.	D, мм.	D1, мм.	D2, мм.
1,5	3000	440	560	620	660
2,2	3000				
3	3000	510			
4	3000				
5,5	3000				
7,5	3000	625			

ГАБАРИТНО-ПРИСОЕДИНИТЕЛЬНЫЕ РАЗМЕРЫ ВКОПв 21-12-5,6

Мощность ЭД: 1,5; 2,2

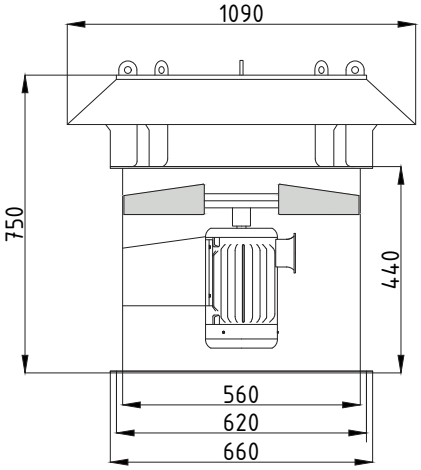

Мощность ЭД: 3; 4; 5,5

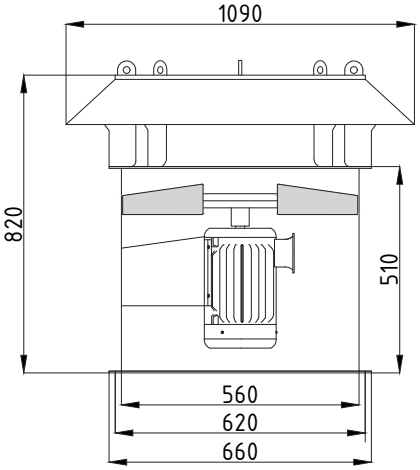

Мощность ЭД: 7,5

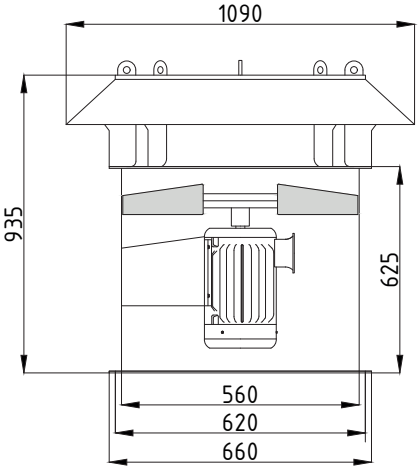

Аксессуары и комплектующие

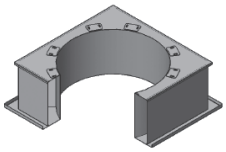

Стакан монтажный СТМ ОСВ *стр. 249*

Преобразователи частоты *стр. 254*

Клапан к стакану монтажному СТМ ОСВ *стр. 253*

ТЕХНИЧЕСКИЕ ХАРАКТЕРИСТИКИ ВО 21-12-6,3, ВКОПв 21-12-6,3

Мощность двигателя, кВт	Синхронная частота оборотов об/мин.	Максимальное статическое давление, Па	Производительность, м³/ч.		Масса, кг
2,2	3000	432	10000	17450	37
3	3000	556	12000	21720	42
4	3000	574	15000	25790	52
5,5	3000	628	15000	29160	56
7,5	3000	1106	15000	27400	68
11	3000	1057	20000	33140	98
15	3000	1212	25000	37070	173
18,5	3000	1267	25000	39940	196

АЭРОДИНАМИЧЕСКИЕ ХАРАКТЕРИСТИКИ ВО 21-12-6,3, ВКОПв 21-12-6,3

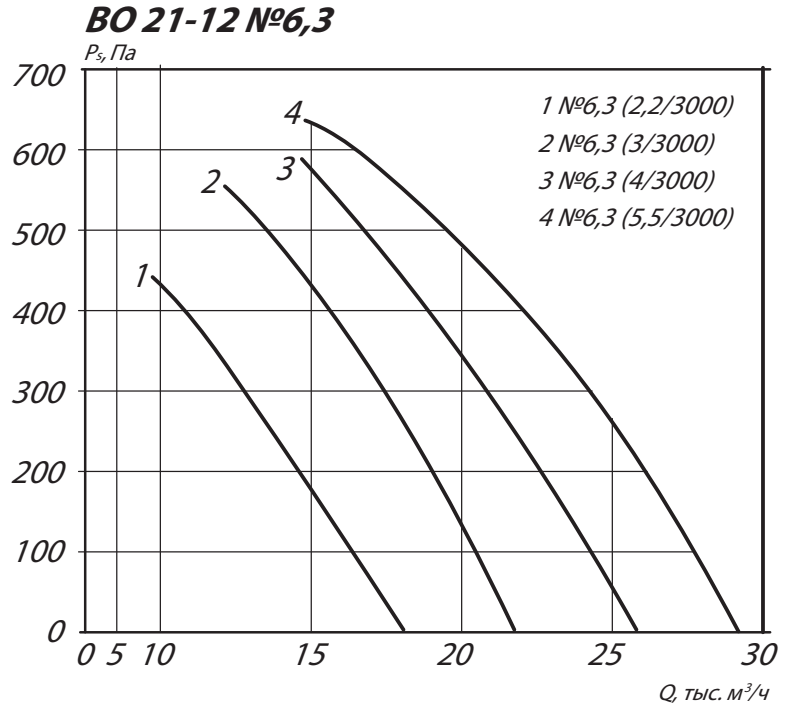

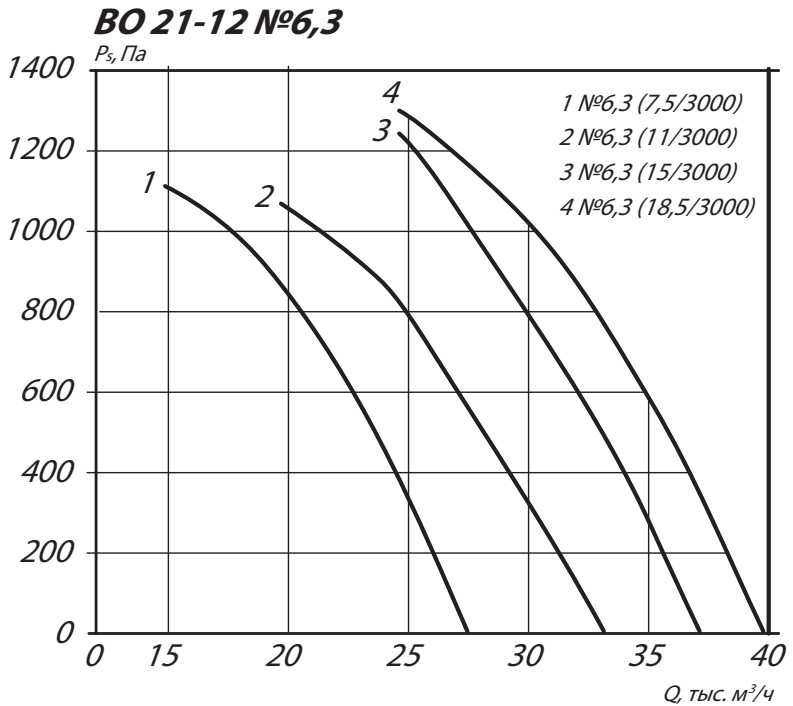

ГАБАРИТНО-ПРИСОЕДИНИТЕЛЬНЫЕ РАЗМЕРЫ ВО 21-12-6,3

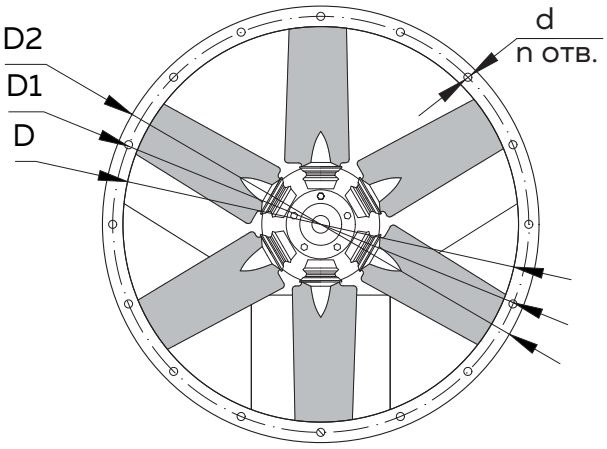

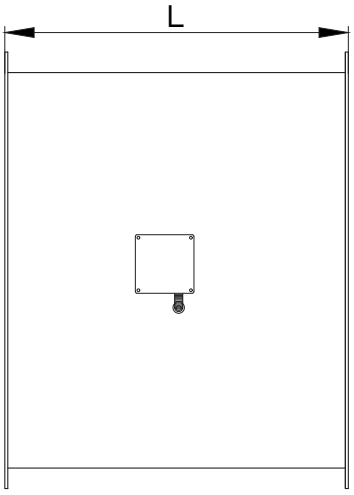

Мощность двигателя, кВт	Синхронная частота оборотов об/мин.	L,мм.	D, мм.	D1, мм.	D2, мм.
2,2	3000	440	630	690	730
3	3000	510			
4	3000				
5,5	3000				
7,5	3000	625			
11	3000				
15	3000	815			
18,5	3000				

ГАБАРИТНО-ПРИСОЕДИНИТЕЛЬНЫЕ РАЗМЕРЫ ВКОПв 21-12-6,3

Мощность ЭД: 2,2

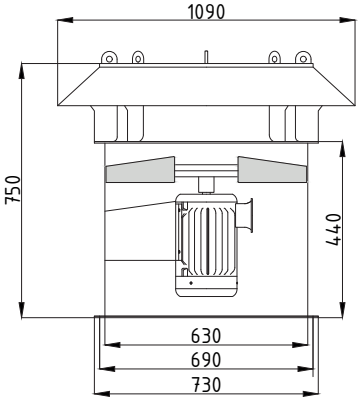

Мощность ЭД: 3; 4; 5,5

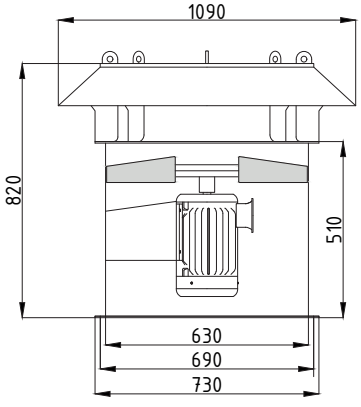

Мощность ЭД: 7,5, 11

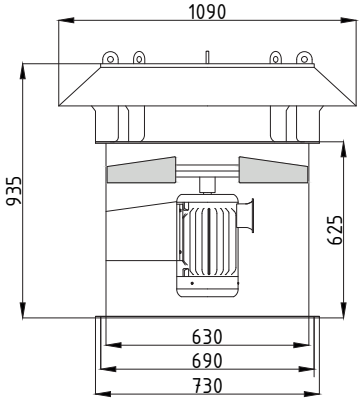

Мощность ЭД: 15, 18,5

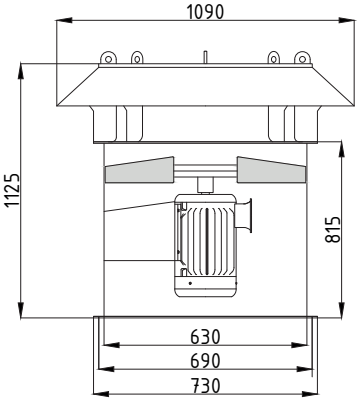

ТЕХНИЧЕСКИЕ ХАРАКТЕРИСТИКИ ВО 21-12-7,1, ВКОПв 21-12-7,1

Мощность двигателя, кВт	Синхронная частота оборотов об/мин.	Максимальное статическое давление, Па	Производительность, м³/ч.		Масса, кг
3	3000	495	12000	22430	44
4	3000	605	15000	28430	55
5,5	3000	702	15000	34880	59
7,5	3000	732	15000	36940	71
11	3000	1006	25000	38320	101
15	3000	1219	25000	45000	179
18,5	3000	1126	30000	47120	202
22	3000	1461	25000	47890	231
30	3000	1471	30000	54830	264

АЭРОДИНАМИЧЕСКИЕ ХАРАКТЕРИСТИКИ ВО 21-12-7,1, ВКОПв 21-12-7,1

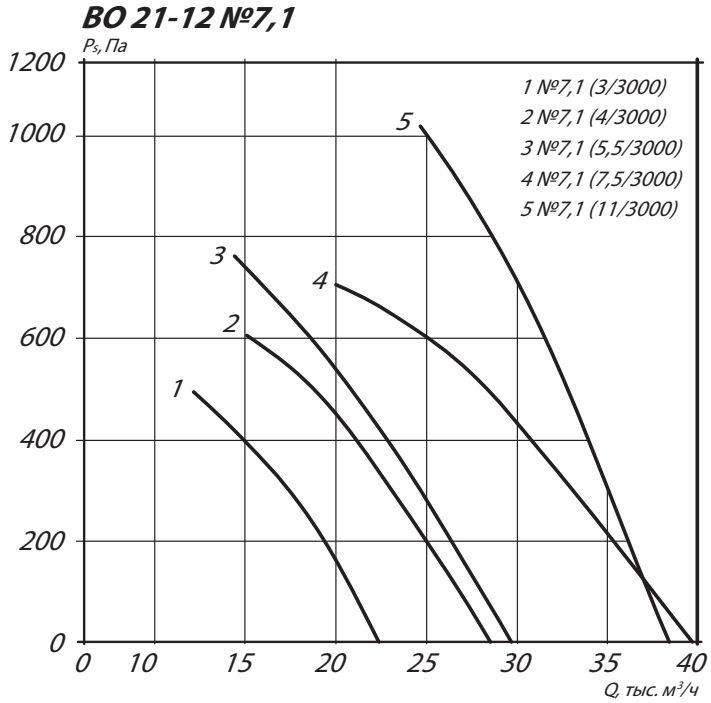

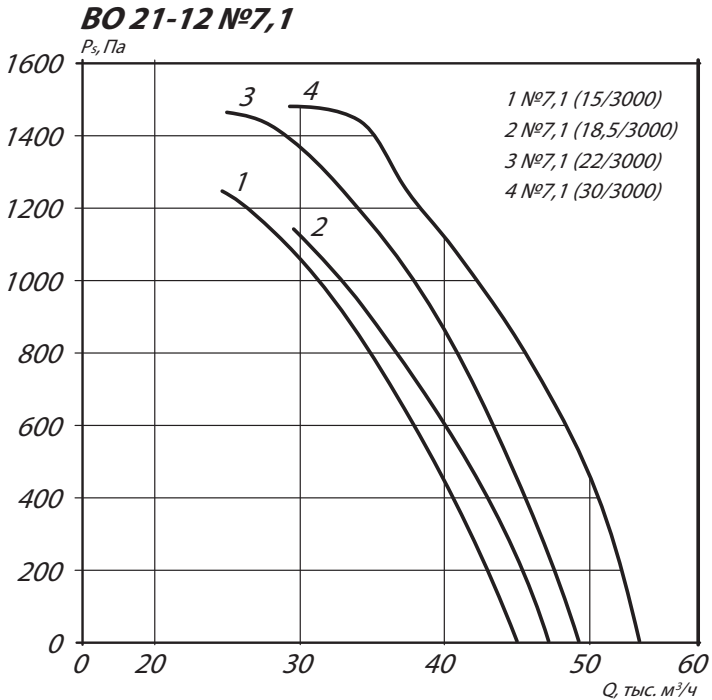

ГАБАРИТНО-ПРИСОЕДИНИТЕЛЬНЫЕ РАЗМЕРЫ ВО 21-12-7,1

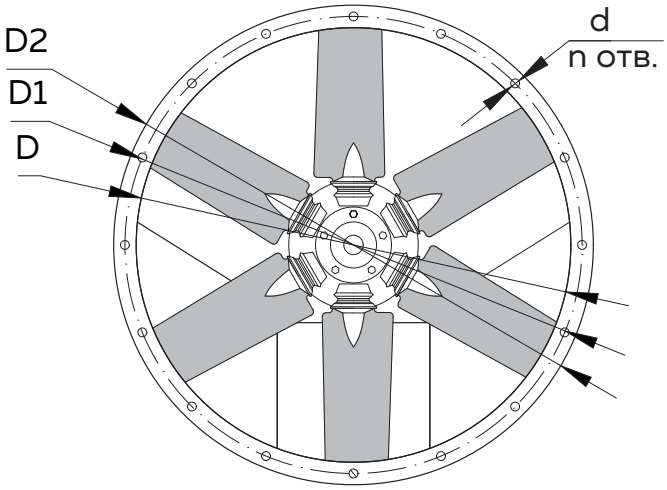

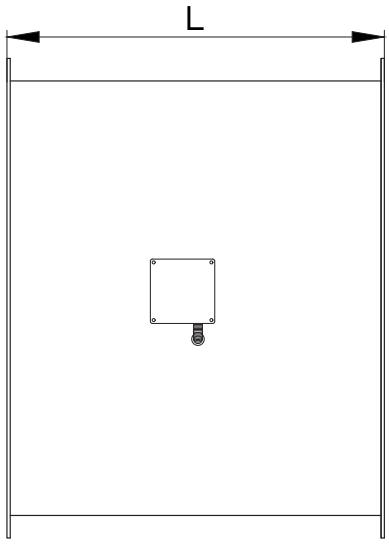

Мощность двигателя, кВт	Синхронная частота оборотов об/мин.	L,мм.	D, мм.	D1, мм.	D2, мм.
3	3000	510	560	620	660
4	3000				
5,5	3000				
7,5	3000	625			
11	3000				
15	3000	815			
18,5	3000				
22	3000				
30	3000				

ГАБАРИТНО-ПРИСОЕДИНИТЕЛЬНЫЕ РАЗМЕРЫ ВКОПв 21-12-7,1

Мощность ЭД: 3; 4; 5,5

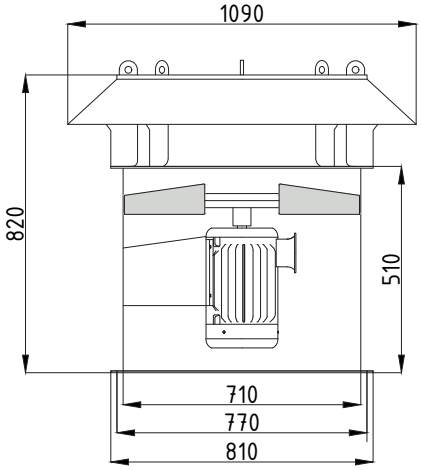

Мощность ЭД: 7,5; 11

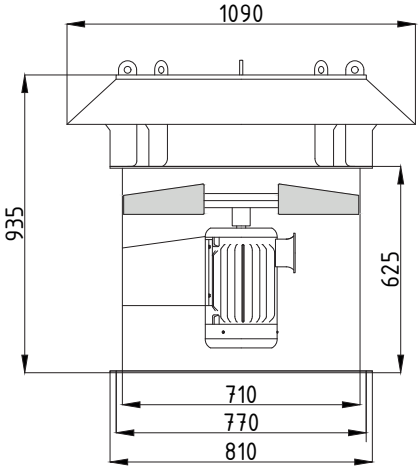

Мощность ЭД: 15; 18; 22; 30

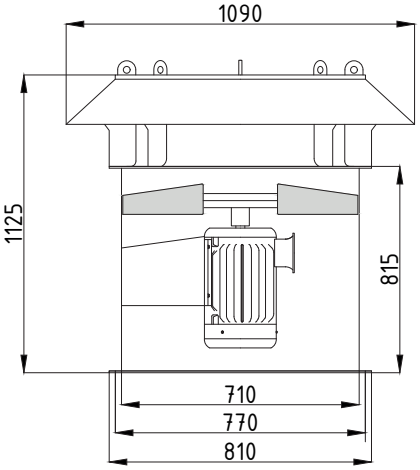

Аксессуары и комплектующие

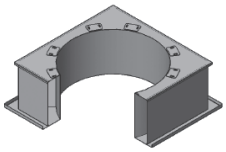

Стакан монтажный СТМ ОСВ стр. 249

Преобразователи частоты стр. 254

Клапан к стакану монтажному СТМ ОСВ стр. 253

ТЕХНИЧЕСКИЕ ХАРАКТЕРИСТИКИ ВО 21-12-8, ВКОПв 21-12-8

Мощность двигателя, кВт	Синхронная частота оборотов об/мин.	Максимальное статическое давление, Па	Производительность, м³/ч.		Масса, кг
2,2	1500	315	15000	26230	60
3	1500	345	15000	32220	60
4	1500	383	20000	31790	63
5,5	1500	425	20000	36890	104
7,5	1500	417	25000	41760	112
11	1500	525	25000	46580	117
15	1500	516	25000	44170	218
7,5	3000	935	20000	33980	82
11	3000	1338	20000	44080	112
15	3000	1372	20000	44500	202
18,5	3000	1342	30000	54610	224
22	3000	1457	35000	63150	253
30	3000	1411	40000	72140	286

АЭРОДИНАМИЧЕСКИЕ ХАРАКТЕРИСТИКИ ВО 21-12-8, ВКОПв 21-12-8

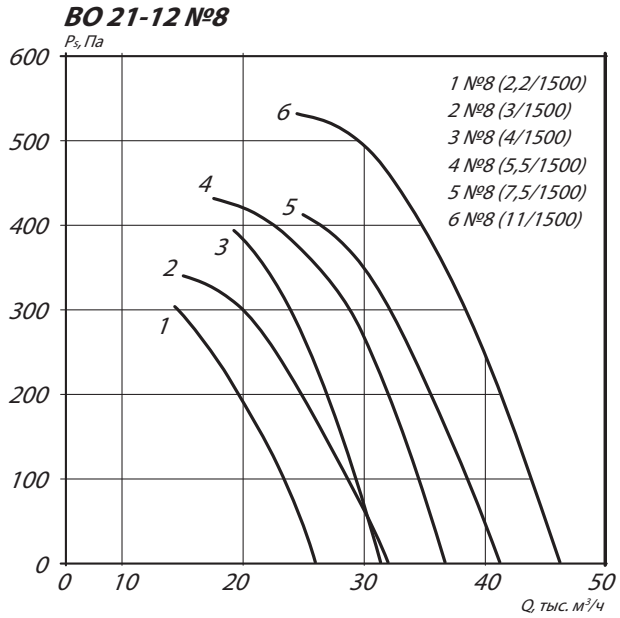

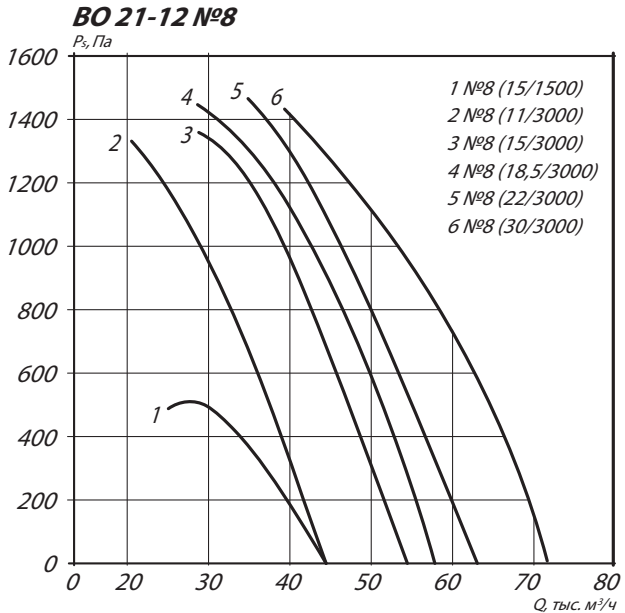

ГАБАРИТНО-ПРИСОЕДИНИТЕЛЬНЫЕ РАЗМЕРЫ ВО 21-12-8

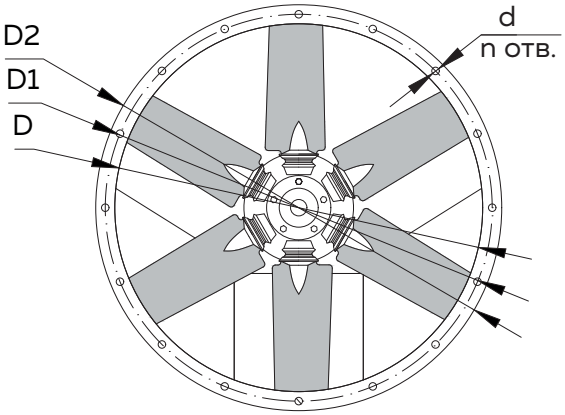

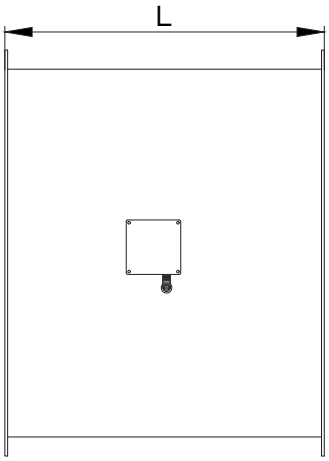

Мощность двигателя, кВт	Синхронная частота оборотов об/мин.	L,мм.	D, мм.	D1, мм.	D2, мм.
2,2	1500	510	800	860	900
3	1500				
4	1500				
5,5	1500	625			
7,5	1500				
11	1500				
15	1500	815			
7,5	3000	625			
11	3000				
15	3000	815			
18,5	3000				
22	3000				
30	3000				

ГАБАРИТНО-ПРИСОЕДИНИТЕЛЬНЫЕ РАЗМЕРЫ ВКОПв 21-12-8

Мощность ЭД: 2.2 (1500); 3 (1500); 4 (1500)

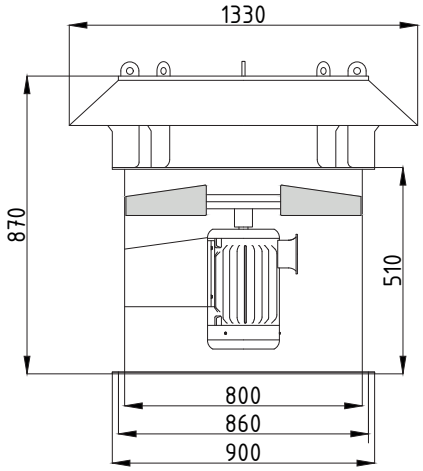

Мощность ЭД: 7.5 (3000); 11 (3000); 5.5 (1500); 7.5 (1500); 11 (1500)

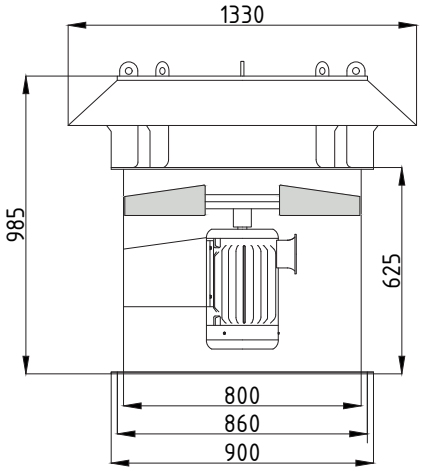

Мощность ЭД: 15 (1500)

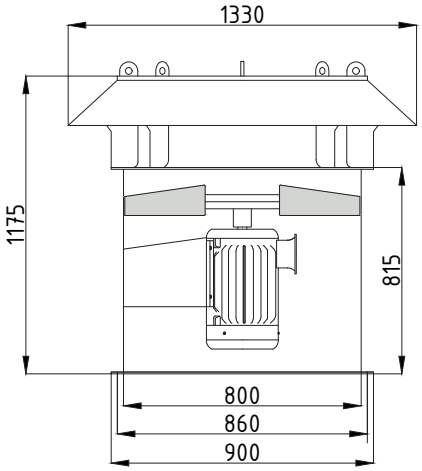

Аксессуары и комплектующие

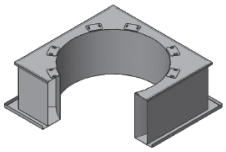

Стакан монтажный СТМ ОСВ стр. 249

Преобразователи частоты стр. 254

Клапан к стакану монтажному СТМ ОСВ стр. 253

ТЕХНИЧЕСКИЕ ХАРАКТЕРИСТИКИ ВО 21-12-9, ВКОПв 21-12-9

Мощность двигателя, кВт	Синхронная частота оборотов об/мин.	Максимальное статическое давление, Па	Производительность, м³/ч.		Масса, кг
4	1500	348	25000	38600	74
5,5	1500	420	25000	45570	109
7,5	1500	486	30000	48290	117
11	1500	474	35000	55300	122
15	1500	450	40000	61260	228
18,5	1500	536	40000	64790	243
18,5	3000	1126	30000	47120	202

АЭРОДИНАМИЧЕСКИЕ ХАРАКТЕРИСТИКИ ВО 21-12-9, ВКОПв 21-12-9

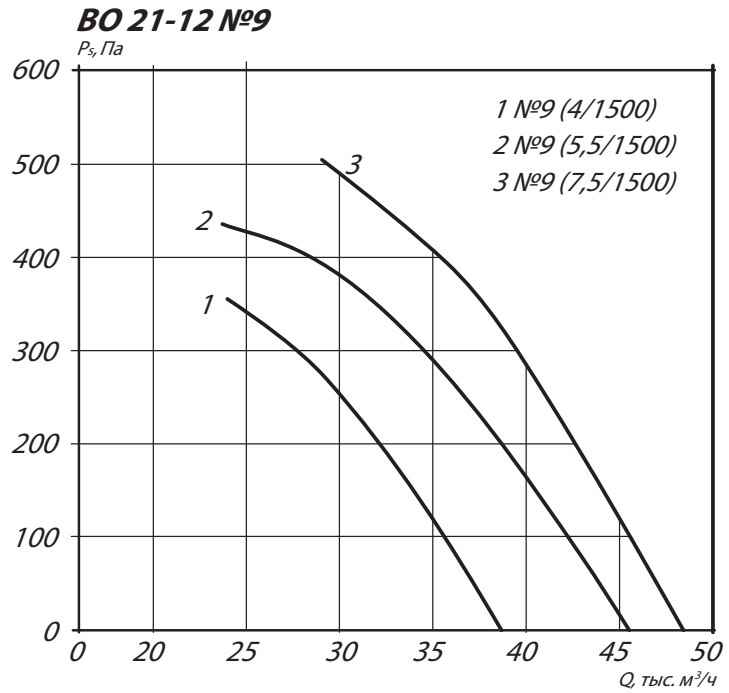

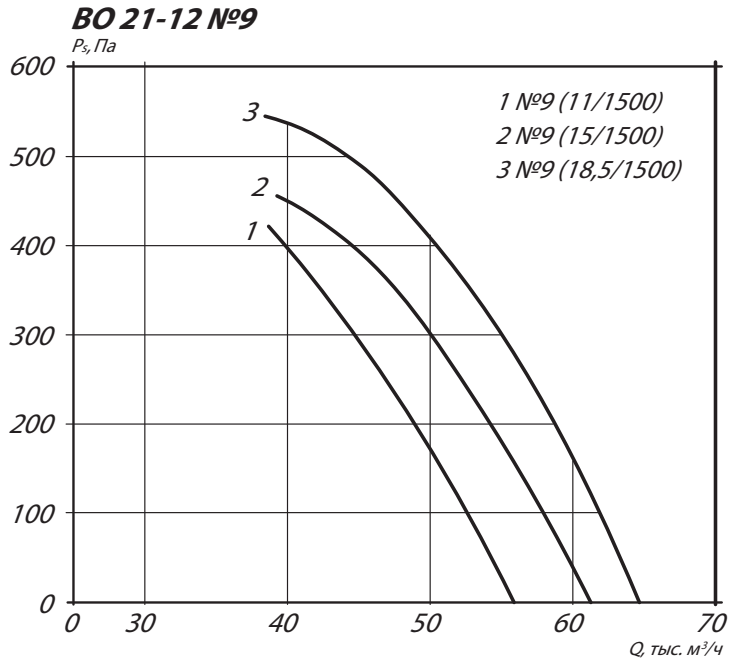

ГАБАРИТНО-ПРИСОЕДИНИТЕЛЬНЫЕ РАЗМЕРЫ ВО 21-12-9

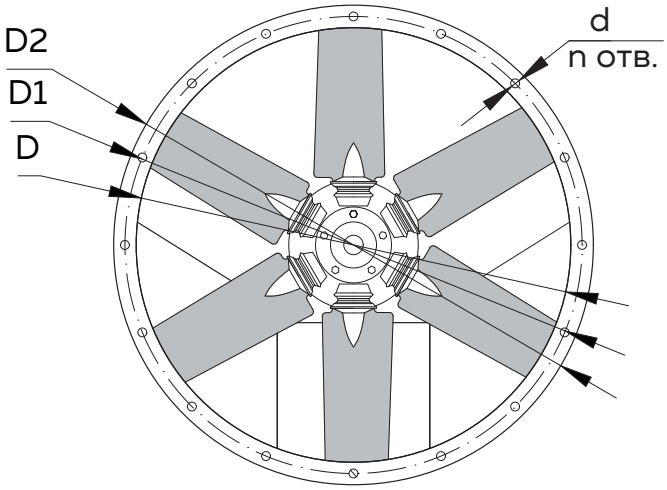

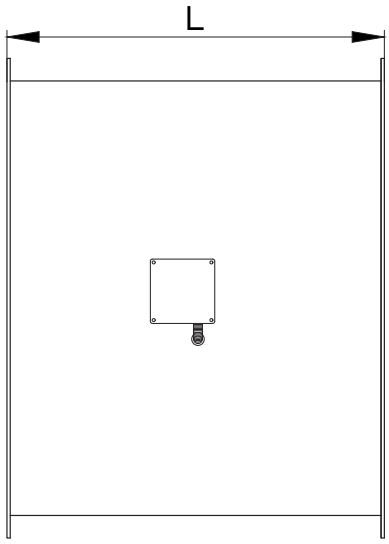

Мощность двигателя, кВт	Синхронная частота оборотов об/мин.	L,мм.	D, мм.	D1, мм.	D2, мм.
4	1500	510	900	960	1000
5,5	1500	625			
7,5	1500				
11	1500				
15	1500	815			
18,5	1500				

ГАБАРИТНО-ПРИСОЕДИНИТЕЛЬНЫЕ РАЗМЕРЫ ВКОПв 21-12-9

Мощность ЭД: 4

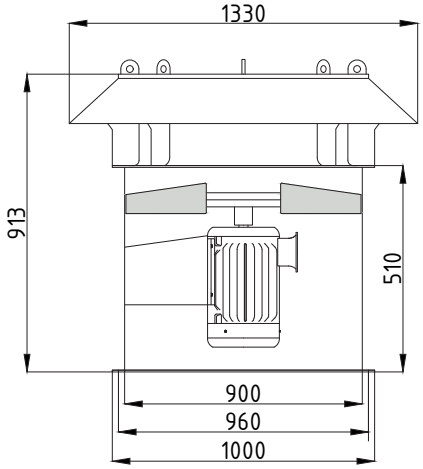

Мощность ЭД: 5,5; 7,5; 11

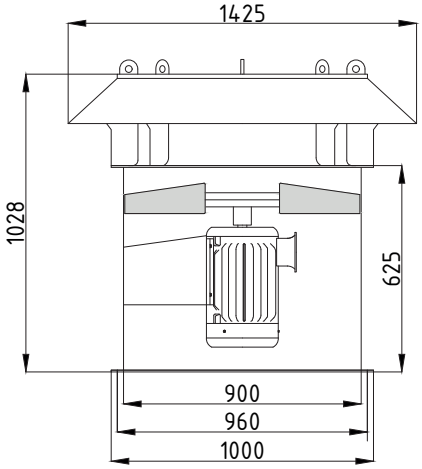

Мощность ЭД: 15; 18,5

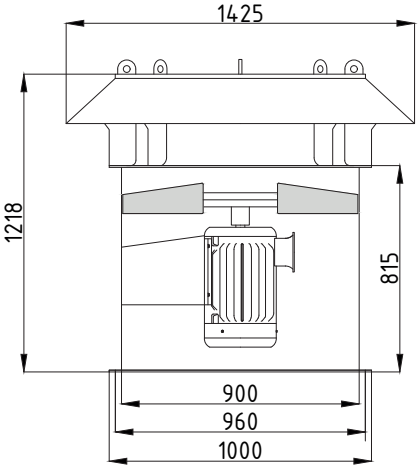

Аксессуары и комплектующие

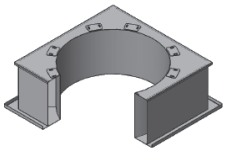

Стакан монтажный СТМ ОСВ стр. 249

Преобразователи частоты стр. 254

Клапан к стакану монтажному СТМ ОСВ стр. 253

ТЕХНИЧЕСКИЕ ХАРАКТЕРИСТИКИ ВО 21-12-10, ВКОПв 21-12-10

Мощность двигателя, кВт	Синхронная частота оборотов об/мин.	Максимальное статическое давление, Па	Производительность, м³/ч.		Масса, кг
4	1500	378	25000	42700	81
5,5	1500	408	25000	51220	117
7,5	1500	386	35000	55810	125
11	1500	476	40000	60990	133
15	1500	508	45000	71790	250
18,5	1500	506	50000	77590	266
22	1500	586	50000	76900	278
30	1500	603	50000	84720	305

АЭРОДИНАМИЧЕСКИЕ ХАРАКТЕРИСТИКИ ВО 21-12-10, ВКОПв 21-12-10

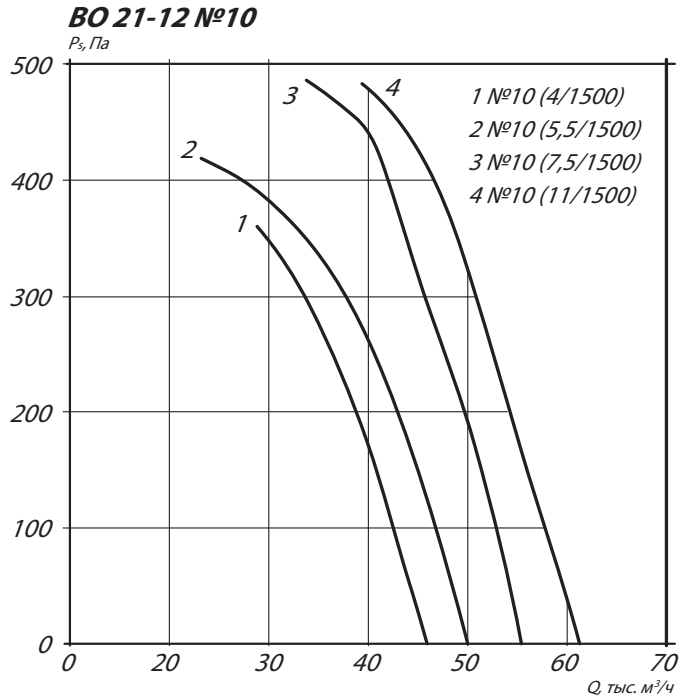

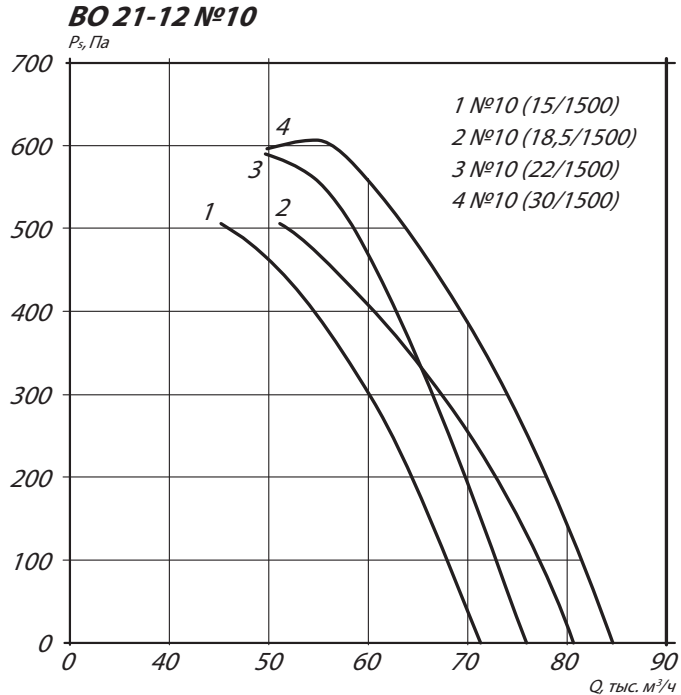

ГАБАРИТНО-ПРИСОЕДИНИТЕЛЬНЫЕ РАЗМЕРЫ ВО 21-12-10

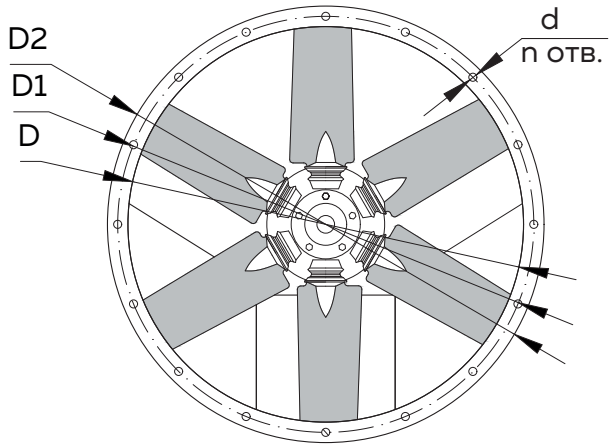

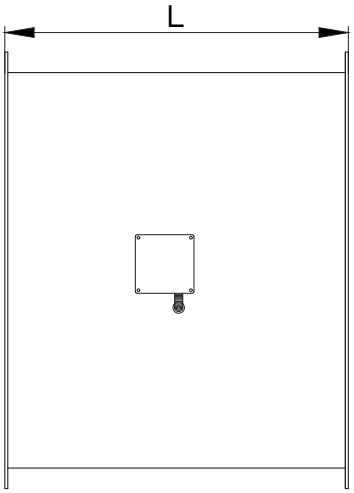

Мощность двигателя, кВт	Синхронная частота оборотов об/мин.	L,мм.	D, мм.	D1, мм.	D2, мм.
4	1500	510	1000	1070	1110
5,5	1500	625			
7,5	1500				
11	1500				
15	1500	815			
18,5	1500				
22	1500				
30	1500				

ГАБАРИТНО-ПРИСОЕДИНИТЕЛЬНЫЕ РАЗМЕРЫ ВКОПв 21-12-10

Мощность ЭД: 4

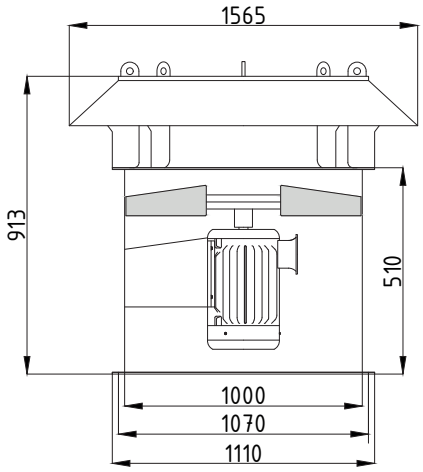

Мощность ЭД: 5,5; 7,5; 11

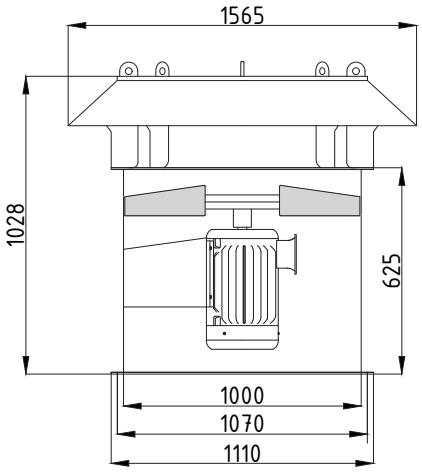

Мощность ЭД: 15; 18,5, 22; 30

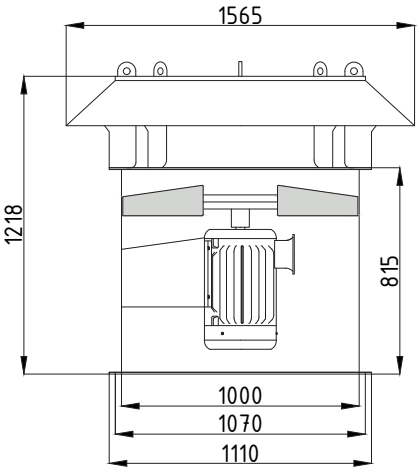

Аксессуары и комплектующие

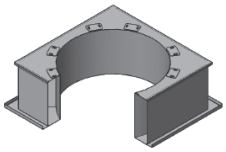

Стакан монтажный СТМ ОСВ стр. 249

Преобразователи частоты стр. 254

Клапан к стакану монтажному СТМ ОСВ стр. 253

ТЕХНИЧЕСКИЕ ХАРАКТЕРИСТИКИ ВО 21-12-11,2, ВКОПв 21-12-11,2

Мощность двигателя, кВт	Синхронная частота оборотов об/мин.	Максимальное статическое давление, Па	Производительность, м³/ч.		Масса, кг
5,5	1500	389	30000	51200	120
7,5	1500	455	35000	64720	127
11	1500	535	40000	66760	132
15	1500	598	40000	72800	250
18,5	1500	578	50000	87440	266
22	1500	715	50000	85440	290
30	1500	688	55000	99000	317
37	1500	686	60000	112700	376

АЭРОДИНАМИЧЕСКИЕ ХАРАКТЕРИСТИКИ ВО 21-12-11,2, ВКОПв 21-12-11,2

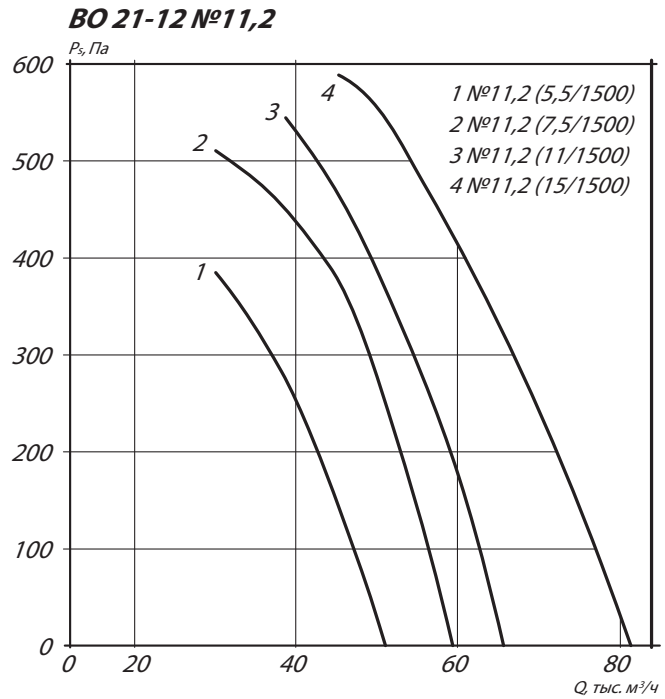

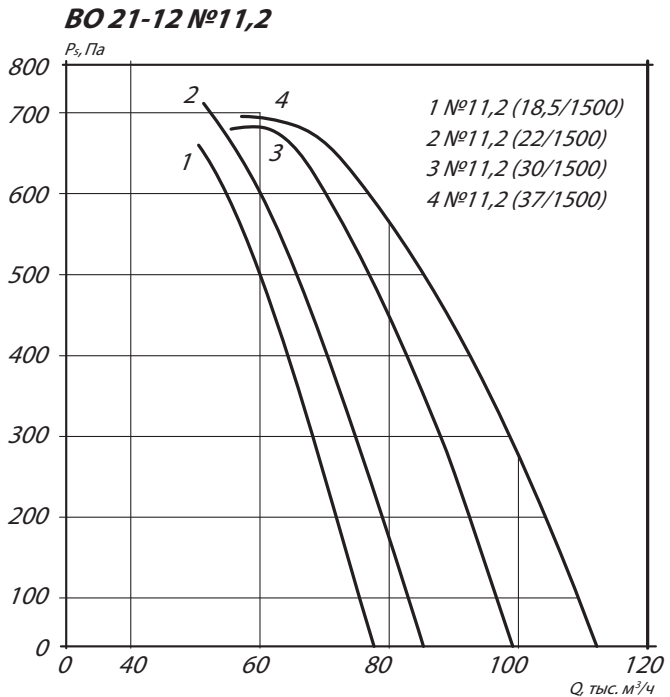

ГАБАРИТНО-ПРИСОЕДИНИТЕЛЬНЫЕ РАЗМЕРЫ ВО 21-12-11,2

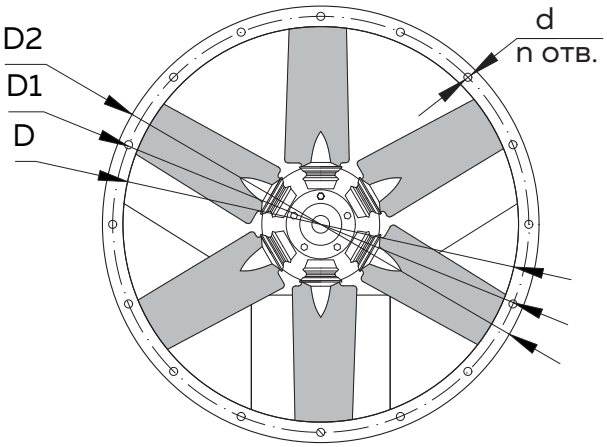

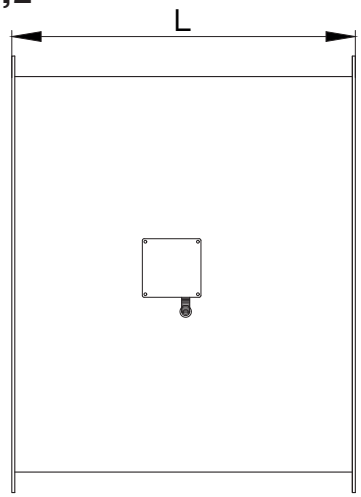

Мощность двигателя, кВт	Синхронная частота оборотов об/мин.	L,мм.	D, мм.	D1, мм.	D2, мм.
5,5	1500	625	1235	1195	1235
7,5	1500				
11	1500				
15	1500	815			
18,5	1500				
22	1500				
30	1500				
37	1500	950			

ГАБАРИТНО-ПРИСОЕДИНИТЕЛЬНЫЕ РАЗМЕРЫ ВКОПв 21-12-11,2

Мощность ЭД: 5,5; 7,5; 11

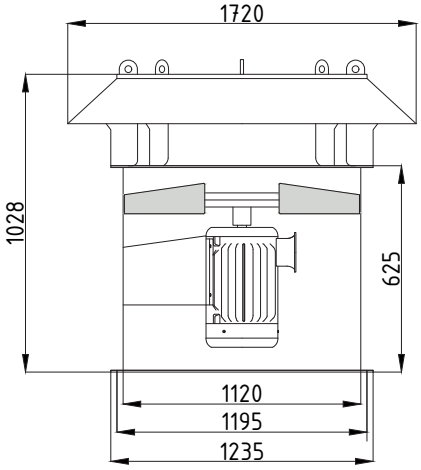

Мощность ЭД: 15; 18,5; 22; 30

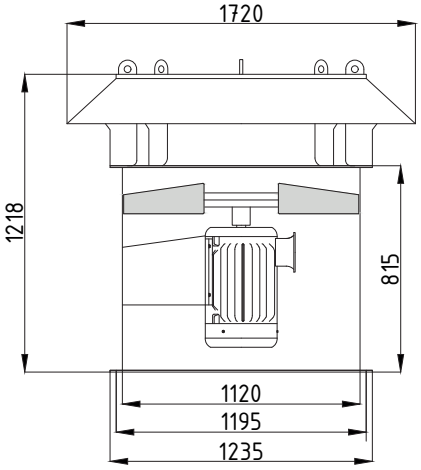

Мощность ЭД: 37

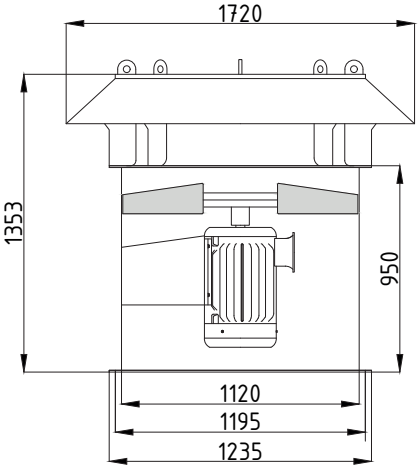

Аксессуары и комплектующие

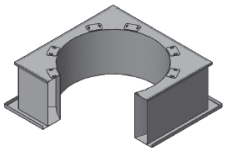

Стакан монтажный СТМ ОСВ стр. 249

Преобразователи частоты стр. 254

Клапан к стакану монтажному СТМ ОСВ стр. 253

ТЕХНИЧЕСКИЕ ХАРАКТЕРИСТИКИ ВО 21-12-12,5, ВКОПв 21-12-12,5

Мощность двигателя, кВт	Синхронная частота оборотов об/мин.	Максимальное статическое давление, Па	Производительность, м³/ч.		Масса, кг
4	1000	273	20000	43970	149
5,5	1000	267	30000	54970	168
7,5	1000	276	40000	68710	178
11	1000	390	45000	73550	264
15	1000	408	50000	87010	285
18,5	1000	385	60000	100600	333
11	1500	636	30000	66820	265
15	1500	554	45000	76260	270
18,5	1500	573	50000	83530	280
22	1500	658	50000	94600	305
30	1500	791	60000	110700	335
37	1500	834	75000	111300	400
45	1500	772	73500	127400	430

АЭРОДИНАМИЧЕСКИЕ ХАРАКТЕРИСТИКИ ВО 21-12-12,5, ВКОПв 21-12-12,5

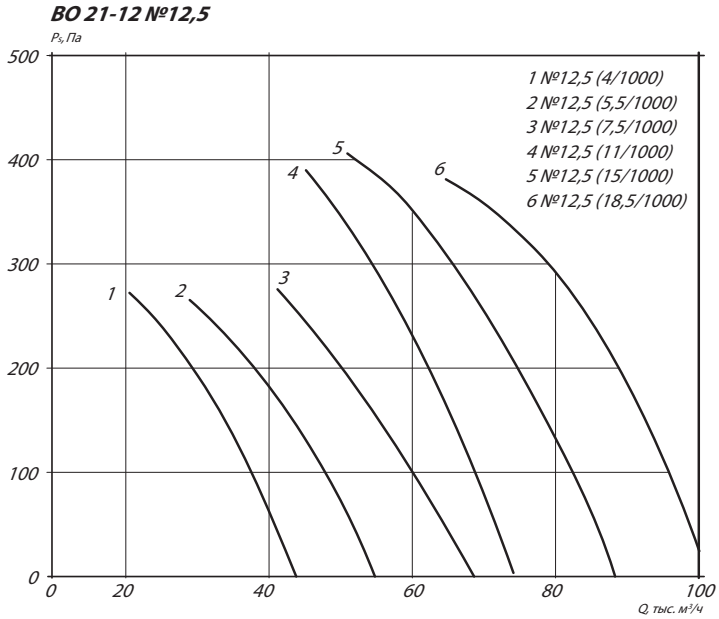

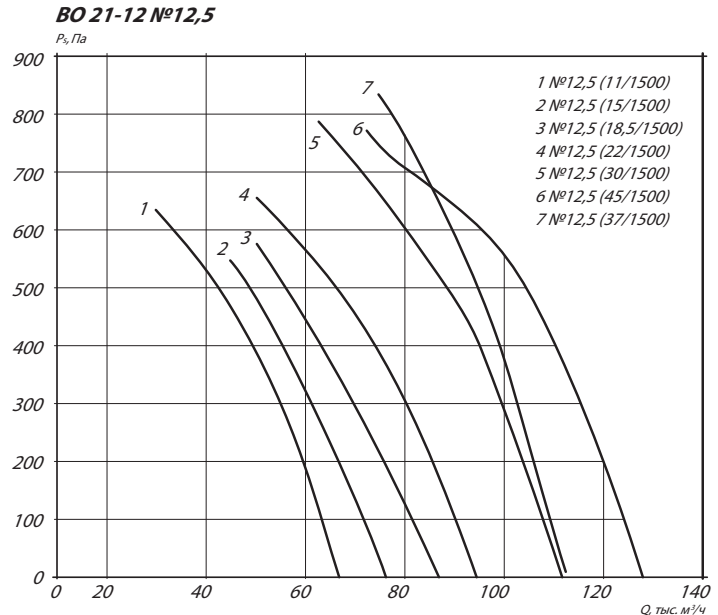

ГАБАРИТНО-ПРИСОЕДИНИТЕЛЬНЫЕ РАЗМЕРЫ ВО 21-12-12,5

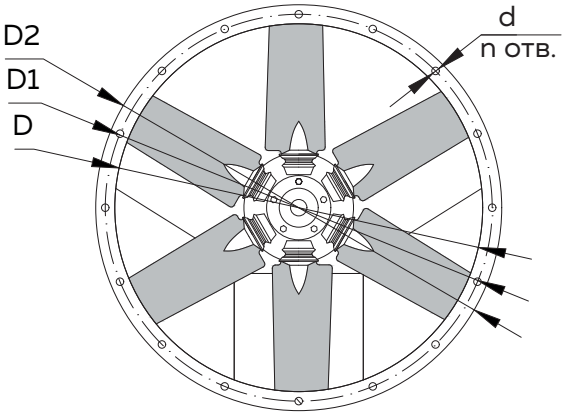

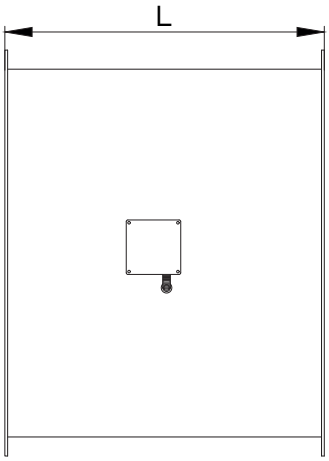

Мощность двигателя, кВт	Синхронная частота оборотов об/мин.	L,мм.	D, мм.	D1, мм.	D2, мм.
4	1000	625	1250	1320	1360
5,5	1000				
7,5	1000				
11	1000	815			
15	1000				
18,5	1000				
11	1500	625			
15	1500	815			
18,5	1500				
22	1500	950			
30	1500				
37	1500				
45	1500				

ГАБАРИТНО-ПРИСОЕДИНИТЕЛЬНЫЕ РАЗМЕРЫ ВКОПв 21-12-12,5

Мощность ЭД: 11 (1500); 4 (1000); 5,5 (1000); 7,5 (1000)

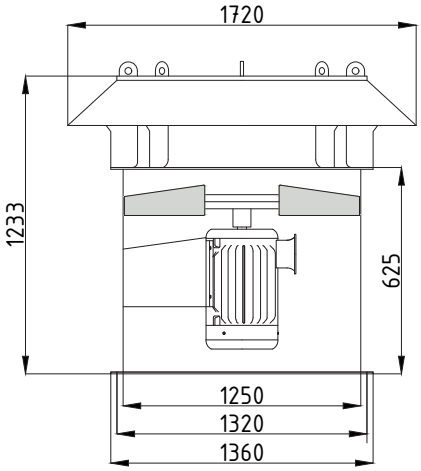

Мощность ЭД: 15 (1500); 18,5 (1500); 22 (1500); 30 (1500); 11 (1000); 15 (1000); 18,5 (1000)

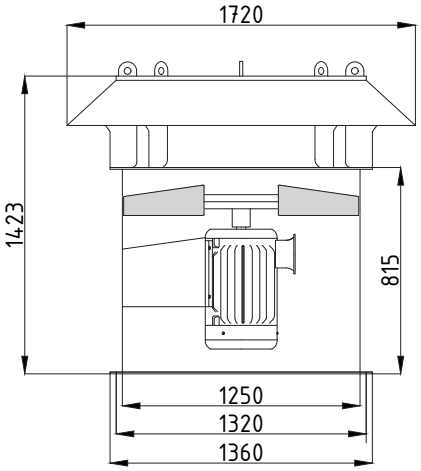

Мощность ЭД: 37 (1500); 45 (1500)

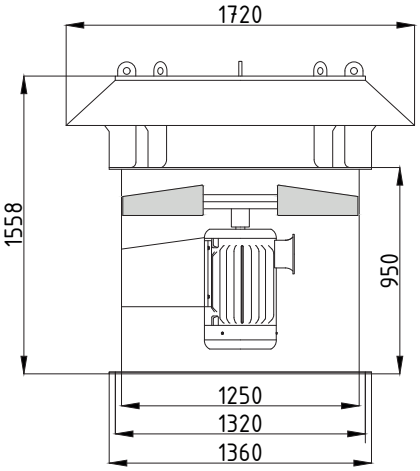

Аксессуары и комплектующие

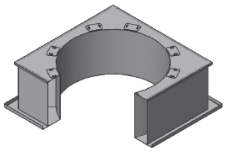

Стакан монтажный СТМ ОСВ стр. 249

Преобразователи частоты стр. 254

Клапан к стакану монтажному СТМ ОСВ стр. 253